岡山市総合体育大会　女子トーナメント（8／27．28）

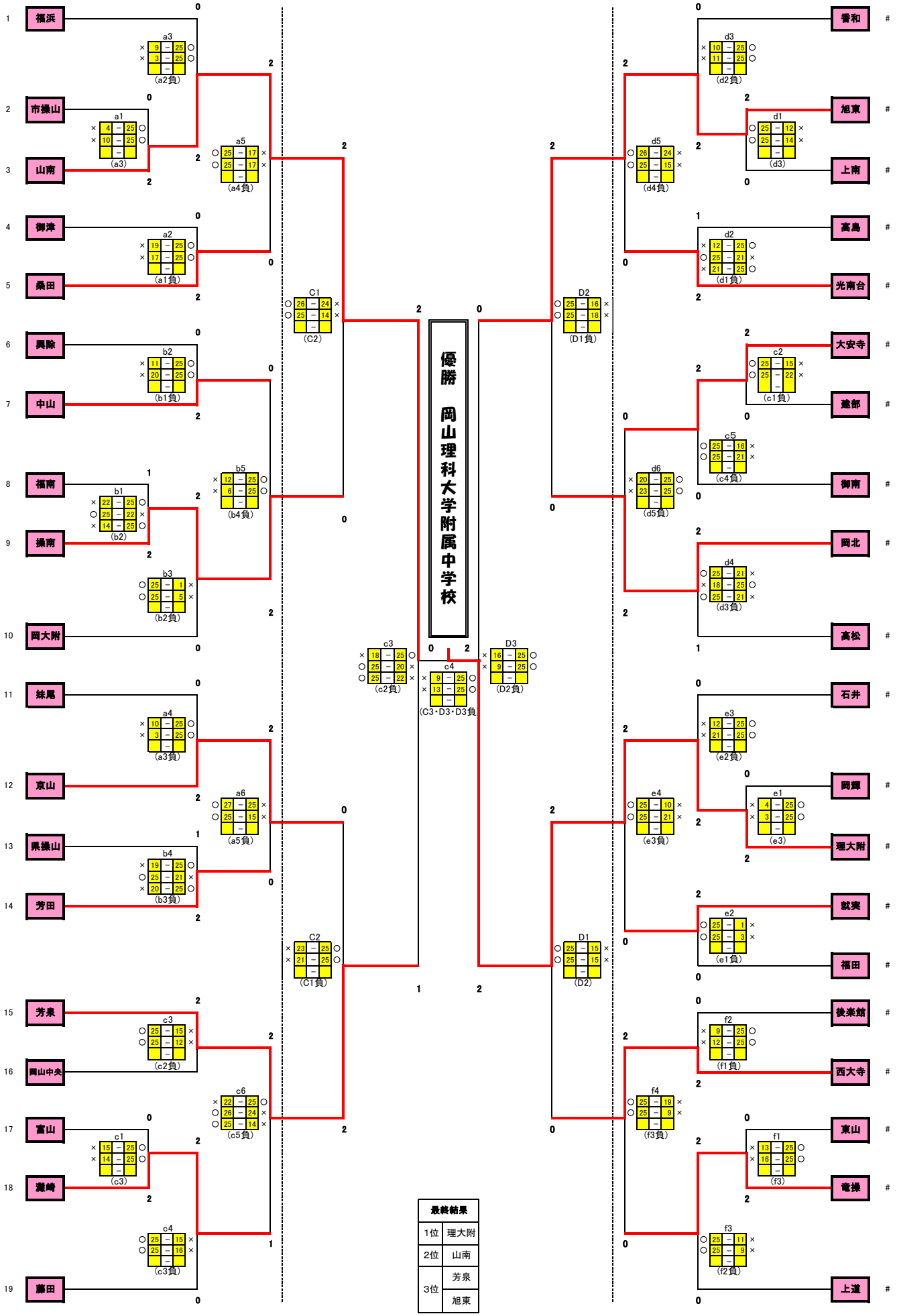

最終結果	
1位	理大附
2位	山南
3位	芳泉
	旭東